FAB 5141

85/90,3/55,3/235

POPIS VÝROBKU

- dvouzápadový, pravo/levý (WC a obyčejný klíč)
- zámek s převodem střelku lze ovládat přes cylindrickou vložku
- oválný otvor v krycí i základní desce o průměru 9 mm umožňuje použití bezpečnostních štítů
- otvory v bočních deskách o průměru 7 mm umožňují použití dvoudílného kování (rozetové)
- spodní ořech 6 mm (WC)

PROVEDENÍ VÝROBKU

- polochromát

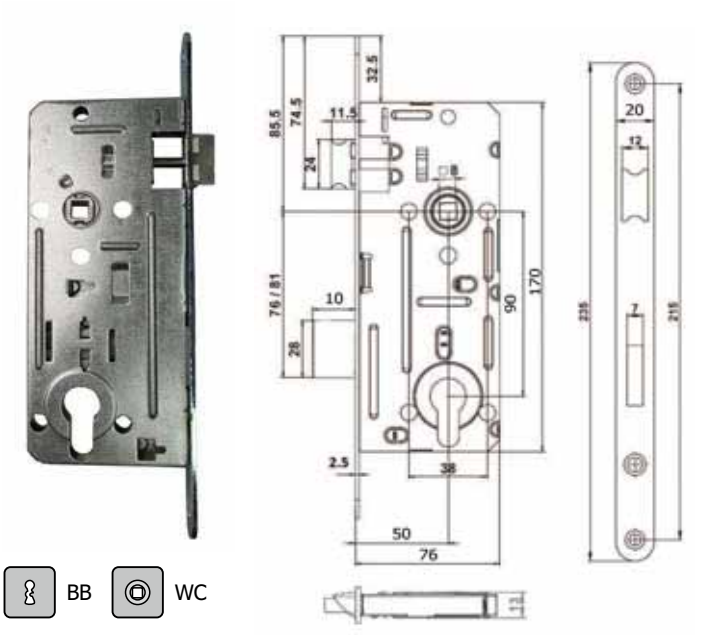

BB WC

Kód	popis	balení ks	Mj	Cena Kč pro Česko	Cena EUR pro Slovensko	
AA000656	5141/20, BB, hromadné balení	25	ks	105,00	4,070	C
AA000657	5141/20, WC, hromadné balení	25	ks	105,00	4,070	C

FAB 5200

90/60/40/230

POPIS VÝROBKU

- jednozápadový, pravo/levý
- ovládání přes obyčejný klíč
- zámek bez převodu (střelku nelze ovládat klíčem)
- otvory v bočních deskách o průměru 8 mm umožňují použití dvoudílného kování (rozetové)

PROVEDENÍ VÝROBKU

- polochromát

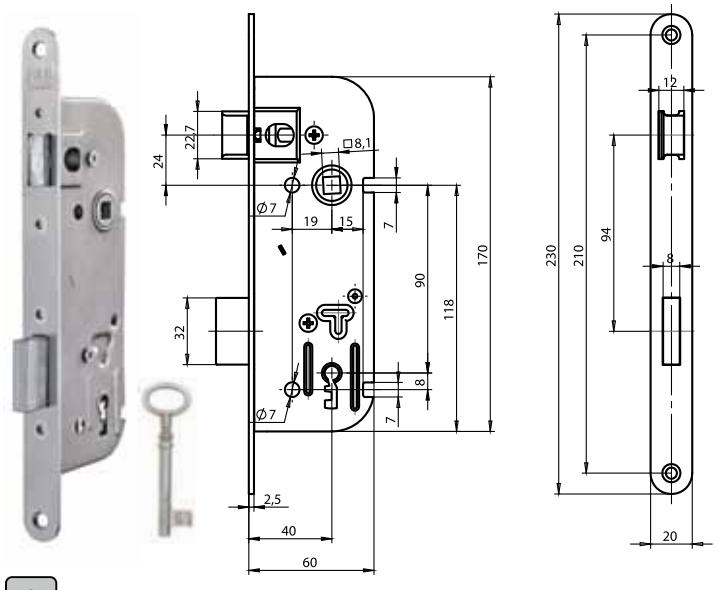

BB

Kód	popis	balení ks	Mj	Cena Kč pro Česko	Cena EUR pro Slovensko	
AA000295	5200/20LN, L, hromadné balení	25	ks	128,00	4,960	C
AA000294	5200/20PN, P, hromadné balení	25	ks	128,00	4,960	C
AA000273	5200/20	1	ks	132,00	5,100	C

FAB 5131

90/63/45/230

POPIS VÝROBKU

- dvouzápadový, pravo/levý
- ovládání přes cylindrickou vložku
- zámek s převodem (střelku lze ovládat přes cylindrickou vložku)
- oválný otvor v krycí i základní desce o průměru 8 mm umožňuje použití bezpečnostních štítů

PROVEDENÍ VÝROBKU

- polochromát

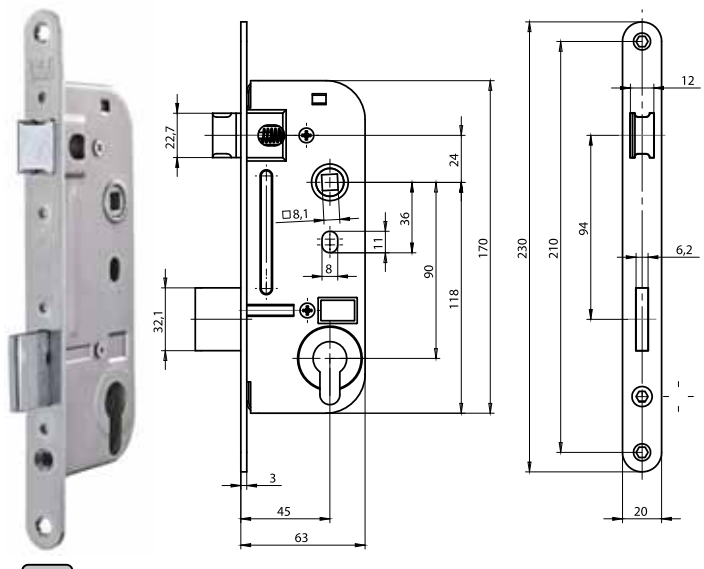

PZ

Kód	popis	balení ks	Mj	Cena Kč pro Česko	Cena EUR pro Slovensko	
AA000285	5131/20LN, L, hromadné balení	25	ks	124,00	4,810	C
AA000286	5131/20PN, P, hromadné balení	25	ks	124,00	4,810	C
AA000269	5131/20	1	ks	128,00	4,960	C

FAB 5140

90/80,5/50,5/230

POPIS VÝROBKU

- dvouzápadový, pravo/levý
- standardní nebo protipožární provedení
- ovládání přes cylindrickou vložku
- zámek s převodem
- protipožární provedení zámku dle normy EN12209 certifikováno v BT3
- otvory v bočních deskách o průměru 7 mm umožňují použití dvoudílného kování (rozetové)

PROVEDENÍ VÝROBKU

- polochromát

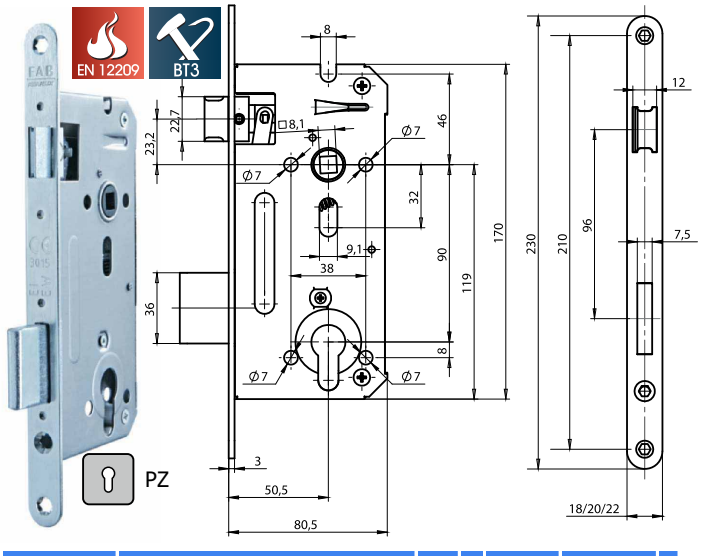

PZ

Kód	popis	balení ks	Mj	Cena Kč pro Česko	Cena EUR pro Slovensko	
AA000287	5140/20LN, L, hromadné balení, čelo 20mm	25	ks	124,00	4,810	C
AA000288	5140/20PN, P, hromadné balení, čelo 20mm	25	ks	124,00	4,810	C
AA000270	5140/20N, čelo 20mm	1	ks	132,00	5,100	C
AA000652	5140/22N, čelo 22mm	1	ks	140,00	5,450	C
286312003620900	5140/20LPPN, L, protipožární, hromadné balení, čelo 20mm	25	ks	186,00	7,200	C
286312003620920	5140/20PPPN, P, protipožární, hromadné balení, čelo 20mm	25	ks	186,00	7,200	C